1.

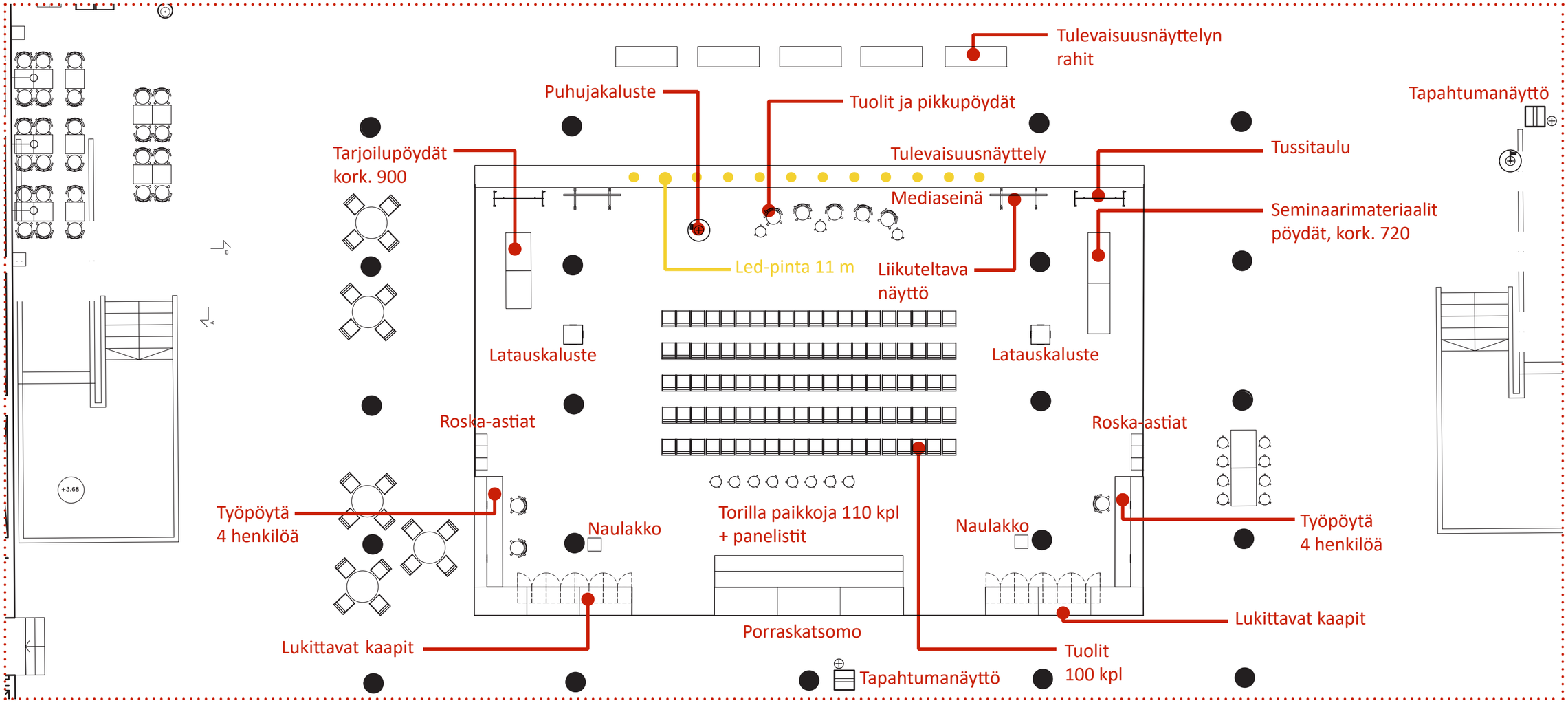

Kaupungintalon aula - Tapahtumatori- 22.1.2019