KAIDE–ELEMENTIT 4
1:10

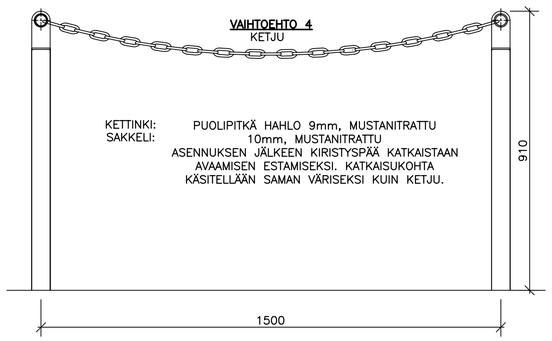

DET. 1
1:2

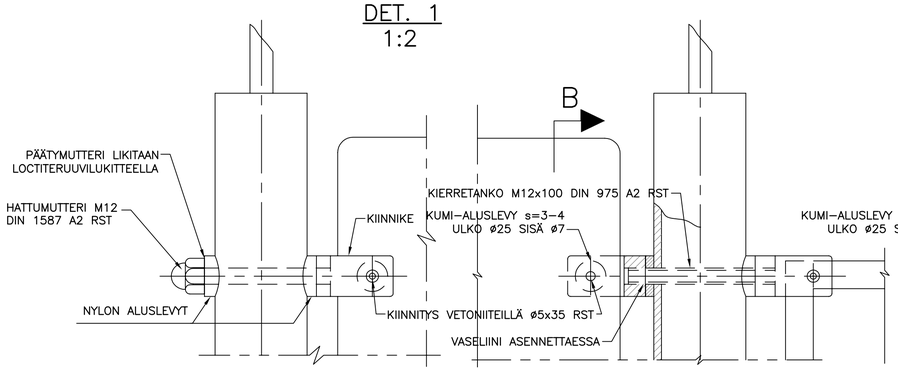

B – B
1:2

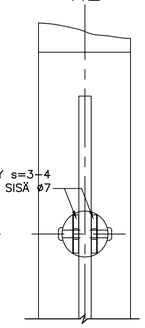

RAKENNETERÄS: LEVYTAVARA S355J2G3
NELIÖTANGOT S355J0
PUTKIPROFIILI S355J2H
RUOSTUMATON TERÄS EN1.4301

PULTIT / MUTTERIT RUOSTUMATONTA TERÄSTÄ, LUJUUSLUOKKA 8.8
MUTTERIT KIRISTETÄÄN KEVYESTI

HITSAUSLUOKKA C, KAIKKI ULKOPINTOJEN NÄKYVIIN JÄÄVÄT HITSIT HIOTAAN TASAISIKSI

TERÄSOSIEN PINTAKÄSITTELY:
KUUMASINKITYS LUOKKA A, SFS–EN ISO 1461
KEVYT HIEKKAPUHALLUS TAI SANTAHIONTA / HAPETUS
MAALAUS SINKKI EPOXY 1x60 µm MIPA 2–K AKRYYLI 1X60 µm
VÄRISÄVY RAL6012 TAI KOHTEEN MUKAAN, MUTTA EI METALLISÄVYJÄ
MÄRKÄMAALAUS, EI SIVELTIMEN KÄYTTÖÄ
KORJAUSMAALAUS SILKO 1.351 MUKAAN
HAPONKESTÄVÄ TERÄS: HIOTTU PINTA (2K)

KAIDE–ELEMENTIT 1–3
1:10

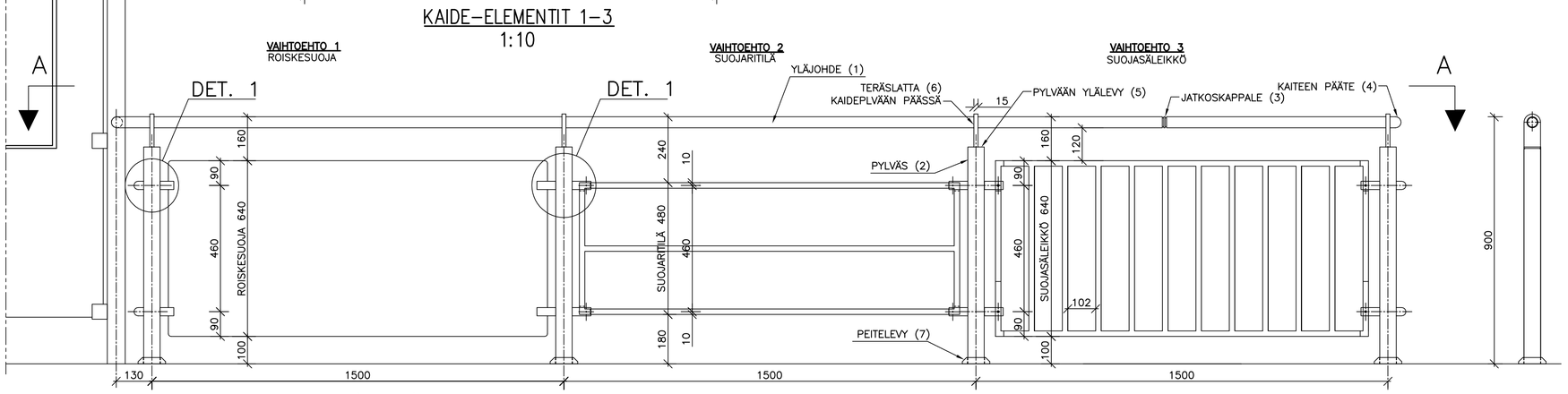

A – A
1:10

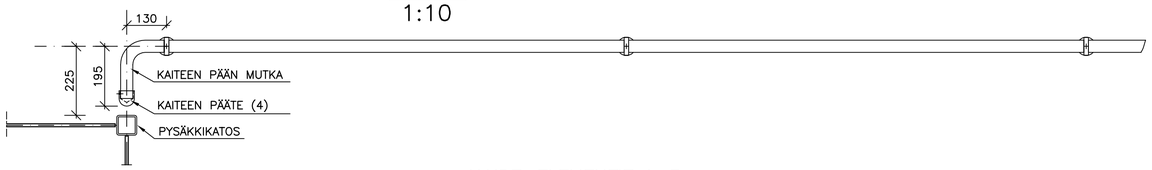

OSA	NIMI JA MITAT	LAATU	STANDARDI
1	YLÄJOHDE ø42,4x2,6	EN 1.4404	
2	PYLVÄS ø60,3x5	S355J2H	
3	JATKOSKAPPALE	EN 1.4404	
4	KAITEEN PÄÄTE	EN 1.4404	
5	PYLVÄÄN YLÄLEVY ø60X5	S355J2G3	
6	TERÄSLATTA 120x60x15	S355J2G3	
7	PEITELEVY	S355J2G3	

KAIDE–ELEMENTIT 1–3
1:10

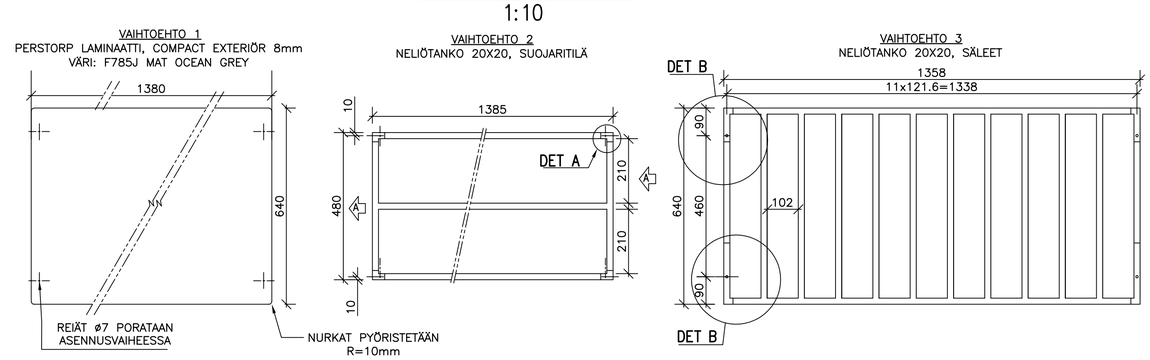

DET A
1:2

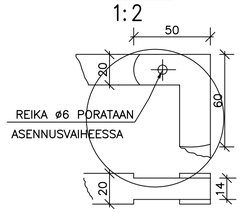

DET. B
1:5

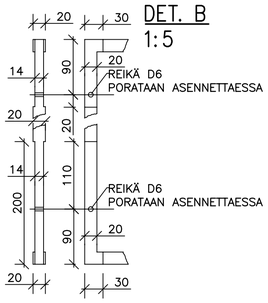

A	Mittoja korjattu	23.5.2018	Ramboll/ Seppo Kokko	KYMP/ Jukka Myyryläinen

HELSINGIN KAUPUNKI
RAKENNUSVIRASTO

Katu- ja puisto-osasto
PL 1515, Kasarmikatu 21
00099 HELSINGIN KAUPUNKI
p.(09) 310 1661 f.(09) 310 38328
www.hkr.hel.fi
s-posti: etunimi.sukunimi@hel.fi

RAITIOTIEPYSÄKKI
Turvakaidejärjestelmä

Tyyppipiirustus

MK	LIITTYY	NRO	KHS		
1:2, 1:5, 1:10	KORVAA 27235/1–6	30187/709	YTLK		
	KORVATTU	TASOKOORDINAATISTO:	HYV.	2.3.2017	L.Suominen
	ASEMAKAAVA		TARK.	2.3.2017	J.Myyryläinen
	LIIKENNES.	KORKEUSJÄRJESTELMÄ:	LAAT.	5.12.2016	Ramboll
			HYV.	5.12.2016	Helmer Berndtson
			TARK.	5.12.2016	Mauri Myyrä
			LAAT.	5.12.2016	Seppo Kokko

RAMBOLL

Ramboll Finland Oy
PL 25, Säterinkatu 6
02601 ESPOO
puh. 020 755 611