SIVUKUVA A – A 1:100

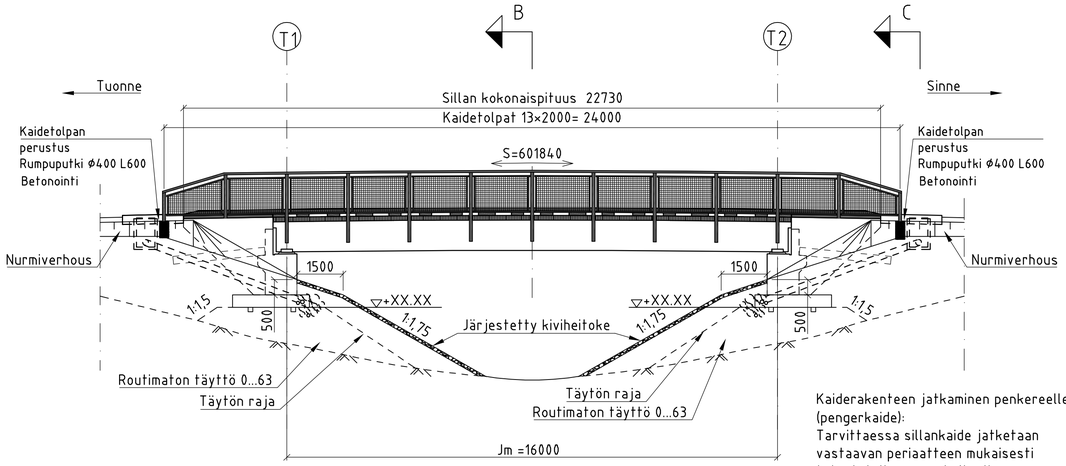

Kaiderakenteen jatkaminen penkereelle (pengerkaide):
Tarvittaessa sillankaide jatketaan vastaavan periaatteen mukaisesti toteutetulla pengerkaiteella. Kaideviiste siirretään pengerkaiteen päähän ja väliin asennetaan täysikorkea kaiderakenne.

TASOKUVA 1:100

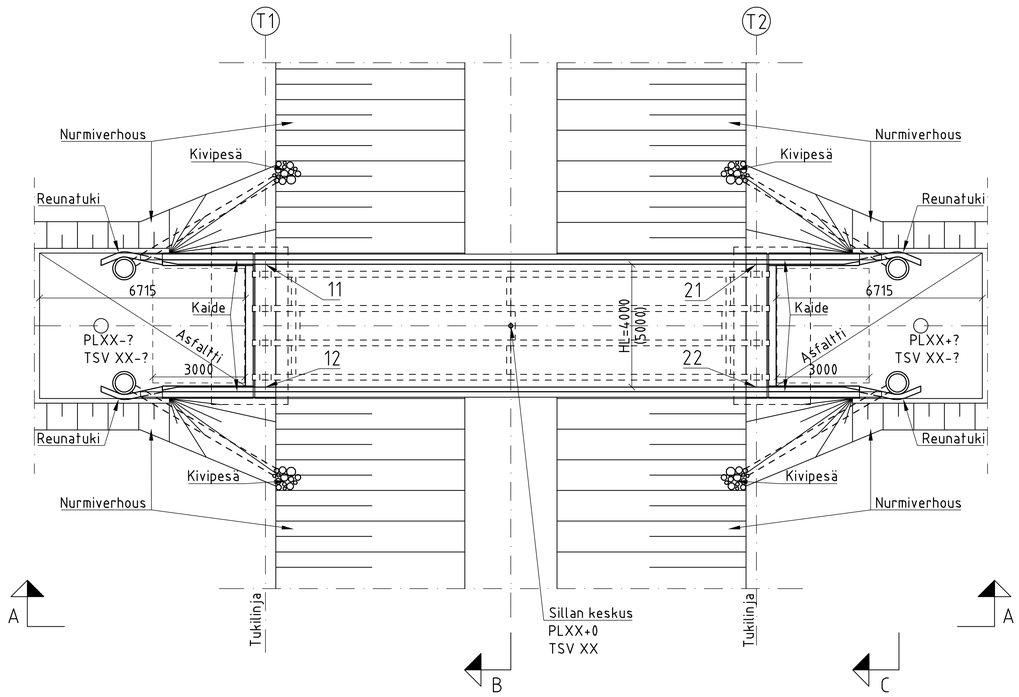

POIKKILEIKKAUS B – B 1:100

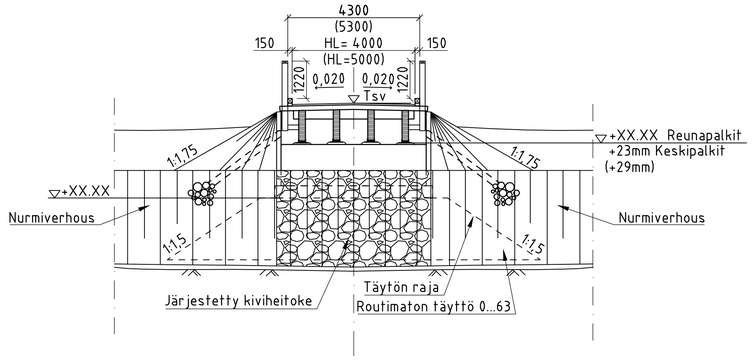

POIKKILEIKKAUS C – C 1:100

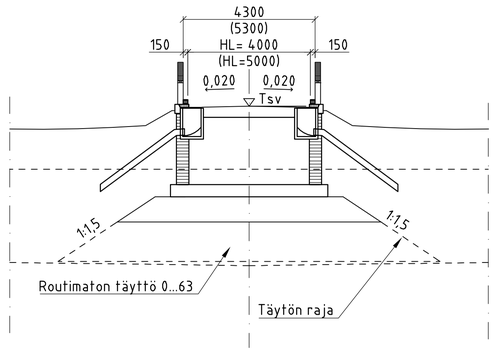

KAIVON SIJAINTI 1:100

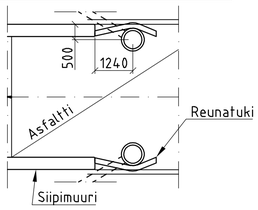

REUNATUEN SISÄNURKKIEN SIJAINTI KAIVON KESKIPISTEEN SUHTEEN 1:100

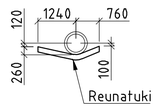

Reunatuki:
Hankekohtaisen valinnan perusteella betonia tai asfalttia

Hyötyleveydelle HL=5m mitat on annettu (suluissa)

Puutavara: Liimapuu: mäntyä (SFS-EN 14080), painekyllästys
(SFS-EN 351-1, kyllästysluokka P8, SFS-EN 335-1 käyttöluokka UC4),
suolapainekyllästys, värisävy ruskea
- Lujuusluokka GL30c (SFS-EN-14080), ellei toisin mainittu
- Lujuusluokka GL30h (SFS-EN-14080), kaidetolpat
- Liimaus (SFS-EN 301)
- Karkeahöyläys
Sahatavara: mäntyä (SFS-EN 14081-1), painekyllästys
(SFS-EN 351-1, kyllästysluokka P8, SFS-EN 335-1 käyttöluokka UC4),
suolapainekyllästys, värisävy ruskea
- Lujuusluokka C30 (SFS-EN 338)

Teräs: Kaikki teräsosat ruostumattomasta teräksestä (laatu EN 1.4301), ellei toisin mainittu

Verkkokaide-elementin kehys:
Kulmateräs 50x50x5, sinkitty. Lujuusluokka S235JR (SFS-EN 10025-2)
Jauhemaalaus, värisävy RAL 7021 Black grey.

Hitsattu suojaverkko:
Silmäjako 30x30mm, Sinkitty lanka ⌀ 5mm. Lujuusluokka S235JR
(SFS-EN 10025-2)
Jauhemaalaus, värisävy RAL 7021 Black grey.

Liittimet: Ruuvit
Kierretangot (DIN 975)
Pultit (SFS-EN ISO 4014 / DIN 931)
Mutterit (SFS-EN ISO 4032 / DIN 934)
Hattumutterit (DIN 1587)
Aluslaatat, normaali, pultti ≤ M12 (SFS-EN ISO 7089 / DIN 125)
Aluslaatat, paksu, pultti > M12 (DIN 7989)
Aluslaatat, pyöreä, puutavasten (SFS-EN ISO 7094 / DIN 440)

Puurakenteiden liittimet InfaRYL Net 2017/1 mukaiset
Ruuvit, pultit, mutterit aluslaatat ja kierretangot, ruostumaton A2-70
Naulat, kuumasinkitty

Betoni:
- Porapaalut Ro01, R4, C25/30-3, Cnim=40 mm
- Maatuen peruslaatta Ro04, R4, C30/37-3, Cnim=50/100 mm
- Maatuen etumuuri Ro10, R4, C30/37-3, P20, Cnim=40 mm
- Maatuen siipimuurit Ro10, R4, C30/37-3, P20, Cnim=40 mm
- Maatuen reunapalkit Ro22, R4, C30/37-3, P30, Cnim=40 mm

Betonipinnan laatuluokat:
- Laakeritasojen ja reunapalkin yläpinnat: PHI-AA / BY40-2003
- Näkyviin jäävät pinnat: MUO-A / BY40-2003
- Näkymättömiin jäävät pinnat: MUO-B / BY40-2003

Betoniteräs: B500B

Laakerit: Yksikerroslaakeri, paksuus t=10 mm, 8 kpl
[KLOROPREENI CR (26034 / N 9580)], kovuus ShoreA 50

Asfaltti: 10...30 mm AB 11

Verhoukset: Etuluiskassa järjestetty kiviheitoke ja muutoin nurmiverhoilu.
Tarkistettava hankekohtaisesti

Eristys: Maanvastaiset betonipinnat InfraRYL laatuvaatimusten mukaan

Siirtymälaatat: Siltojen päihin suunnitellaan siirtymälaatat (3m) Helsingin kaupungin ohjeen "Taitorakenteet, Rakenteiden suunnitteluohje"- mukaisesti

Sillanpäiden kuivatus toteutetaan betonikaivolla ja reunatuella Liikenneviraston tyyppipiirustuksen R15 DS2 mukaisesti

Kuorma	KL/5.9.2014, Onnettomuustilanteen kuorma 260 kN teli,
	akseliväli 1,2 m, rengaskuormien raideleveys 2 m.

PÄÄPISTEIDEN KOORDINAATIT			
Piste	X	Y	h (XXX)
11			
12			
21			
22			

Pääpisteet sijaitsevat törmäyspalkin ja tukilinjan leikkauspisteissä.

Korkeusjärjestelmä: N2000
Tasokoordinaattijärjestelmä: ETRS-GK25

PIIRUSTUSLUETTELO:

PIIRUSTUSLUETTELO	
N:O	NIMI
a-1	Yleispiirustus. Suora kaidetolppa ja teräsverkko.
b-1	Maanvaraisen alusrakenteen asennus
c-1	Päällysrakennepiirustus 1
c-2	Päällysrakennepiirustus 2
c-3	Päällysrakennepiirustus 3
c-4	Kaidepiirustus 1
c-5	Kaidepiirustus 2

LIIKENNEVIRASTO TYYPPIPIIRUSTUKSET	
R15/DS 2	Pintavesien viemäröinti, betonikaivo

HKR TYYPPIPIIRUSTUKSET	
29400/723	Kaapeliputkien läpivienti sillan maatuella

OHJE: Tyyppipiirustussarjan asiakirjat ovat periaatesuunnitelmia, joiden pohjalta laaditaan aina hankekohtaiset suunnitelma-asiakirjat.

Alusrakenteiden suunnittelu ja mitoitus kohdekohtaisesti huomioiden piirustus b-1

Maininta tyyppipiirustussarjasta poistetaan ja suunnitelma varustetaan siltakohtaisella numerolla sekä suunnittelukonsultin tunnuksilla ja henkilöllä.

B				
A				

Helsinki Kaupunkiympäristön toimiala
www.hel.fi
sähköposteterinimisukunimi@hel.fi

KAUP.OSA, OSA-ALUE

TYYPPIPIIRUSTUS
Liimapuinen palkkisilta (Plp), HL4,0, (5,0); Jm 16m

Yleispiirustus. Suora kaidetolppa ja teräsverkko.

MK 1:100	LIITTYY 00000/000	NRO a-1	KHS		
	KORVAA		KYLK		
	KORVATTU	TASOKOORDINAATISTO: ETRS-GK25	HYV.	xx.xx.2017	H. Hyväksyjä
	ASEMAKAAVA		TARK.	xx.xx.2017	T. Tarkastaja
	LIIKENNES.	KORKEUSJÄRJESTELMÄ: N2000	PROJ.	xx.xx.2017	P. Projektipäällikkö
			HYV.	xx.xx.2017	H. Hyväksyjä
			TARK.	xx.xx.2017	T. Tarkastaja
			LAAT.	xx.xx.2017	L. Laatija